Le condizioni d'uso delle finestre e delle porte dei balconi

1. Pulizia dei telai, delle ali e degli elementi di vetro
Le superficie di PVC pulire con un panno morbido o una spugna satura con un detergente liquido delicato come per esempio Ludwik, Cif, Window ecc. che non contengono il polvere abrasivo.
È inaccettabile utilizzare i prodotti aggressivi chimici (p.es. solventi, diluenti ecc.) con l'eccezione di benzina d'estrazione.
Le finestre sporche con la resina bituminosa, con la vernice d'olio, legno impregnanti, fuliggine, gomma lacca ecc. si può rimuovere con i specifici mezzi di lavaggio e di conservazione che si può comprare in TERMO PROFIL.
È inaccettabile provare di dipingere delle finestre o delle porte – il Produttore non è responsabile per le conseguenze derivanti da questo. Gli elementi di vetro bisogna lavare usando per questo scopo i liquidi e i detergenti comunemente usati.

2. Conservazione dei puntali
I materiali di altissima qualità e la precisione d'esecuzione dei puntali WinkHaus autoPilot, utilizzati nelle finestre in fabbrica Termo Profil, garantiscono il funzionamento affidabile e per molto tempo ed anche il comfort d'uso della finestra.
Per mantenere le finestre in buone condizioni tecniche è consigliabile periodicamente (almeno una volta all'anno) la lubrificazione degli elementi scorrevoli dei puntali con l'olio tecnico nelle ali e negli elementi fissi degli infissi (disponibile nella nostra azienda) che le protegge dall'usura precoce e garantisce il funzionamento regolare.
Non usare lubrificanti e oli motore. L'uso di detergenti di pulizia e protezione non possono violare la superficie anti-corrosione dei puntali.
Il puntale deve essere protetto dalla contaminazione e dall'essere dipinto.

3. Conservazione delle guarnizioni delle finestre
Le guarnizioni delle finestre si consiglia di conservare almeno due volte all'anno lubrificandole con il detergente per la cura di gomma (disponibile nella nostra azienda).
Il detergente protegge la guarnizione dal sigillo dal gelo, „dalle piogge acide" e dai raggi UV.

4. Trombe a vento – bisogna mantenere pulite.

Istruzioni per la manutenzione della ferramenta

1. Schema dei punti di lubrificazione

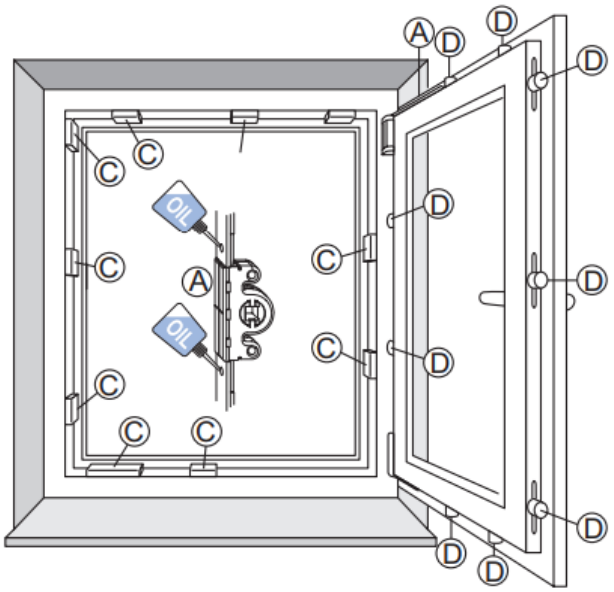

La figura 1 mostra i possibili punti di lubrificazione che dovrebbero essere lubrificati almeno una volta all'anno.
Punti A, C, D = punti di lubrificazione importanti per il corretto funzionamento della ferramenta.
Vedi disegno - **Punti di lubrificazione:**
Per garantire il corretto funzionamento della ferramenta, i ganci devono essere sottoposti a manutenzione almeno una volta all'anno con un solvente speciale.
- lubrificare i ganci (C) nei loro punti di funzionamento con solvente appropriato - lubrificare le superfici di lavoro dei funghetti (D) con olio privo di resine e acidi.
Vedi disegno - **Forbice:**
La forbice deve essere lubrificata almeno una volta all'anno in tutti i punti di interazione con il braccio della forbice, utilizzando un olio speciale per ferramenta.

NOTE FINALI:
La mancata osservanza di queste raccomandazioni porta alla formazione di numerosi guasti che impediscono il corretto funzionalmento dei prodotti-la carpenteria delle finestre e delle porte di PVC che invalida automaticamente la garanzia.